Перв. примен.

Справ. №

Подп. и дата

Инв. № дубл.

Взам. инв. №

Подп. и дата

Инв. № подл.

А–А

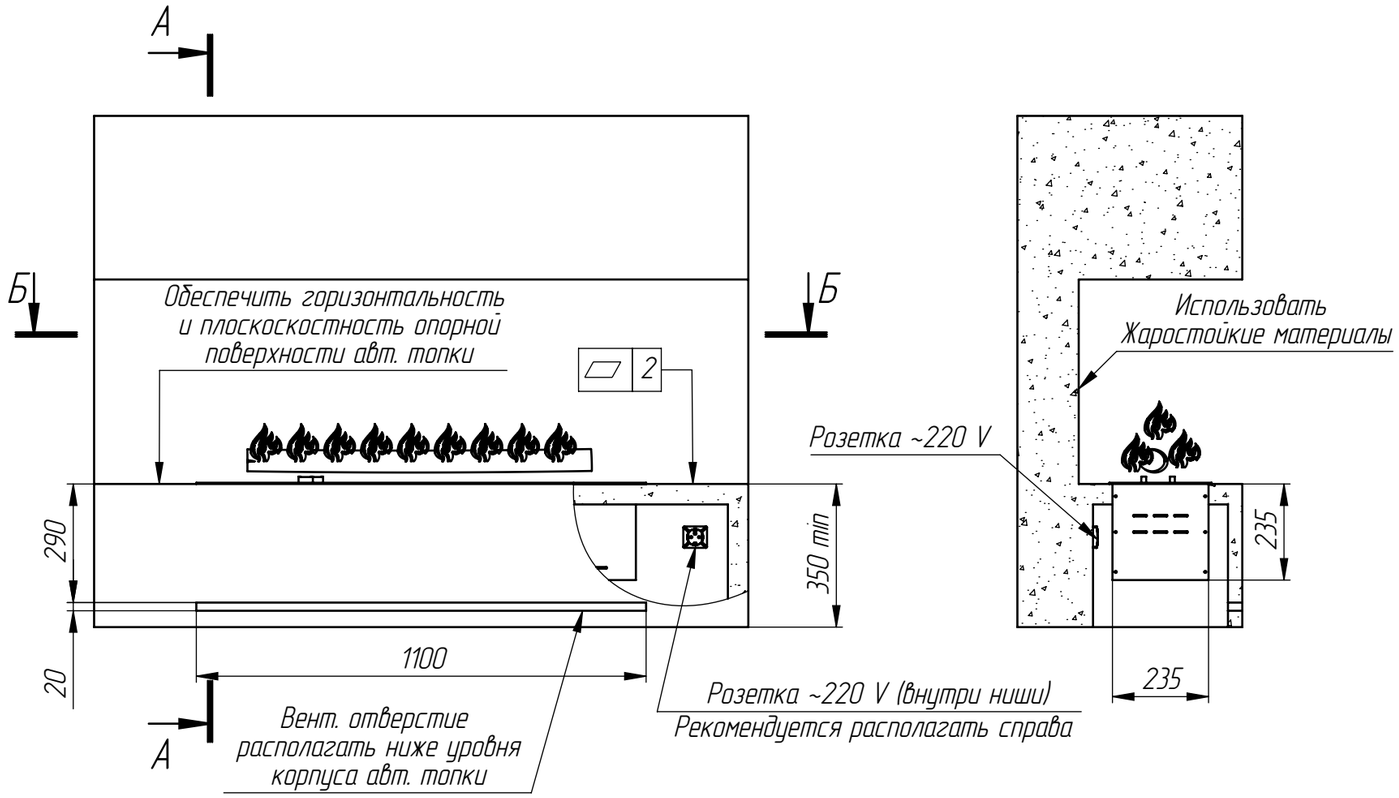

Авт. топка LOG 1100

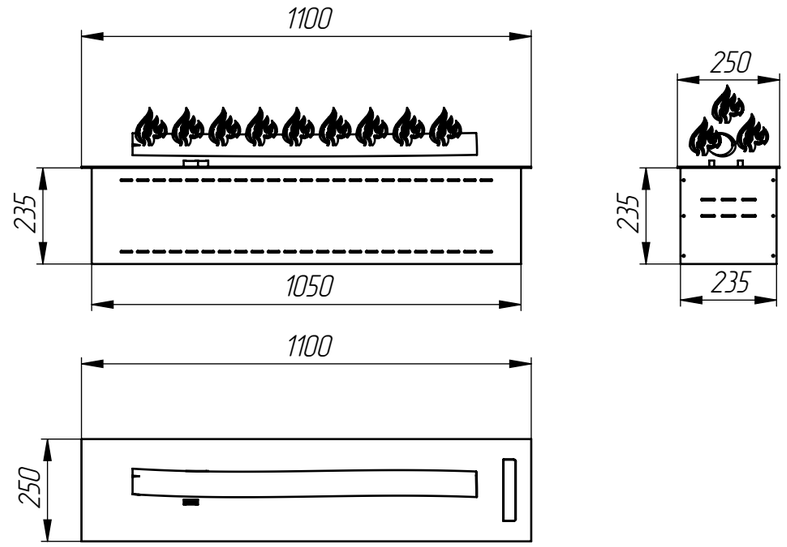

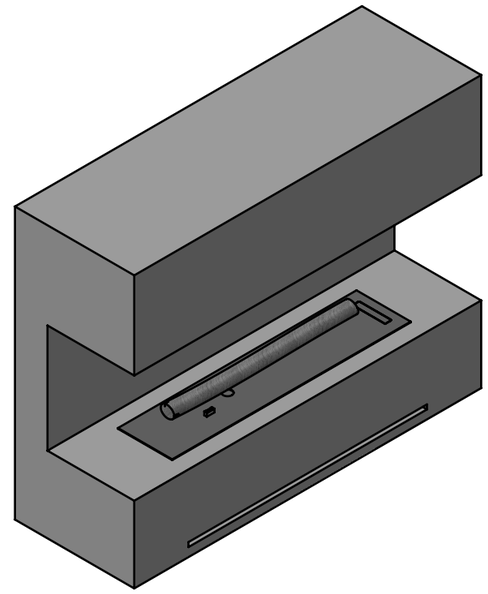

Б–Б

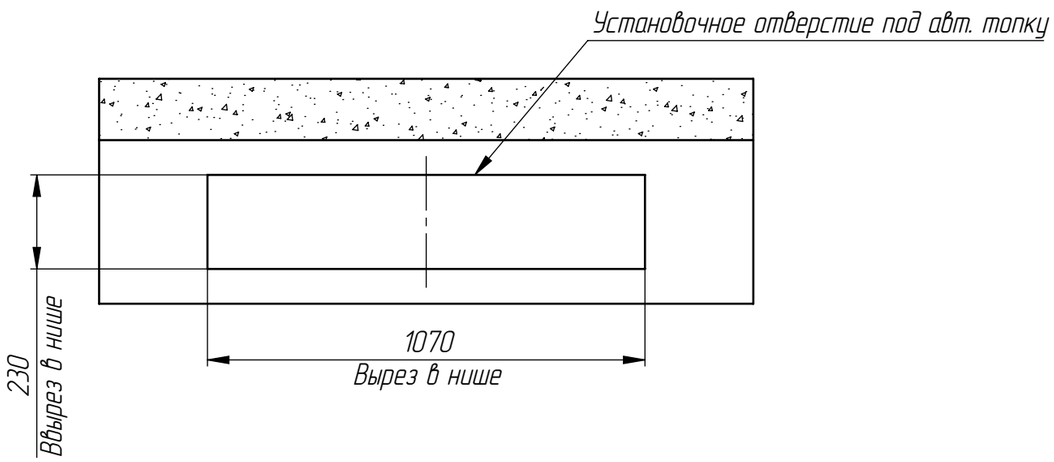

1. Размеры для справок.
2. Обеспечить горизнтальность и плоскостность опорной поверхности ниши под короб камина.
3. Ширина и длина ниши на чертеже указана для примера.

Изм.	Лист	№ докум.	Подп.	Дата
Разраб.		Ранишевский		27.01.2025
Пров.				
Т. контр.				
Согласов.				
Н. контр.				
Утв.				

Установка автоматической топки LOG 1100

Лит.	Масса	Масштаб
	636.5	1:15
Лист 1	Листов 1	

AIRTONE

Копировал

Формат А3